744 P

Chargeuse à roues

JOHN DEERE

PARÉE POUR LA PRODUCTIVITÉ

AVS SUR LA CONSOLE G5

SMARTDETECT SUR LA CONSOLE G5

OFFRES DE SYSTÈMES DE VISION ET DE DÉTECTION

Les chantiers actifs présentent de nombreux défis opérationnels, notamment la présence de plusieurs machines, membres d'équipe et passants. Le système de vision avancé John Deere (AVS) et SmartDetect™ peuvent aider l'opérateur à se montrer plus vigilant et ainsi à naviguer en toute confiance dans les zones de travail les plus fréquentées :

– L'**AVS** en option comprend deux caméras numériques montées sur les plateformes de rétroviseur, lesquelles s'associent à la caméra de recul pour proposer un seul affichage sur le moniteur de la cabine.

– Associé à une caméra haute résolution et à une console dédiée, le **système avancé de détection d'objets arrière (ARODS)** en option utilise un système radar qui émet des alertes sonores lorsque des objets sont détectés à l'arrière de la machine. Le système ARODS permet aux opérateurs de visualiser la trajectoire d'inversion du chargeur en fonction de son articulation.

– Désormais disponible sous la forme d'un kit d'adaptation facile à installer, **SmartDetect** en option avertit les opérateurs des objets entrant dans la trajectoire prévue de la machine, émettant des alertes sonores et visuelles à l'intérieur de la cabine ainsi qu'une alarme sonore à destination des personnes détectées. SmartDetect nécessite AVS, ARODS et une console G5 ainsi qu'une activation logicielle.

ELLE FAIT LARGEMENT LE POIDS

PRÊTE À SOULEVER LES CHARGES LES PLUS LOURDES.

En associant des performances exceptionnelles au rendement énergétique, aux composants inspirés par les commentaires des clients et aux commandes intuitives, notre chargeuse 744 P-Tier apporte aux opérateurs les muscles dont ils ont besoin pour travailler de manière productive et confortable. Parmi les améliorations apportées, mentionnons une puissance accrue, une cabine repensée de manière ergonomique et des points d'accès simplifiés. Grâce à son moteur diesel JD9 robuste et conforme aux normes EPA Tier 4 Final/UE Phase V, ses essieux renforcés à grande capacité et une foule d'options éprouvées, cette chargeuse à roues de grande taille affiche une grande solidité sur le long terme.

Passez à la vitesse supérieure
Avec des avantages de série comme un moteur JD9 et un système de post-traitement fiables, un convertisseur de couple de verrouillage économe en carburant et une pompe de direction dédiée, la chargeuse 744 P-Tier peut entasser davantage et transporter plus.

Confort exceptionnel
La cabine affiche 7,62 cm (3 in) d'espace supplémentaire pour les jambes par rapport aux modèles précédents. Le siège chauffant/ventilé haut de gamme de série, le système HVAC mis à jour avec régulation automatique de la température, et le module de commutateurs scellé redessiné apportent confort et ergonomie. Une porte plus large que celle des modèles des séries précédentes facilite l'entrée et la sortie.

Côté gagnant
Tous les points d'entretien quotidiens, y compris la zone d'appoint en carburant, sont regroupés au niveau du sol sur le côté gauche de la machine pour un accès pratique. L'accès plus facile à la jauge d'huile moteur réduit de moitié le temps d'entretien de routine. L'acheminement des faisceaux électriques et des flexibles hydrauliques a été simplifié pour améliorer la fiabilité.

Maîtrise aisée
Plus faciles et plus intuitives à utiliser que les commandes des modèles précédents, les commandes hydrauliques de droite montées sur le siège disposent de deux boutons multifonctions programmables avec commandes électrohydrauliques (EH).

Chaque gramme de matériau compte
L'option SmartWeigh intègre une technologie de pesage dynamique qui permet à l'opérateur d'évaluer le poids sans interrompre la tâche en cours. Plus besoin d'abaisser et de relever la flèche après le basculement. Affichée sur le moniteur intégré, l'option SmartWeigh est facile à paramétrer et s'intègre sans peine au John Deere Operations Center™ pour vous permettre de suivre et de visualiser les données utiles depuis presque partout. Vous pouvez également essayer à prix réduit l'option SmartWeigh, installée en usine ou disponible en option de terrain, pendant 250 heures machine.

LA SOLUTION DE PESAGE DE CHARGE UTILE SMARTWEIGH™ EST CONÇUE ET PRISE EN CHARGE PAR DEERE

LE SYSTÈME DE LUBRIFICATION AUTOMATIQUE EN OPTION PROCURE UN GAIN DE TEMPS ET D'EFFORTS

VOUS AVEZ PENSÉ À TOUT

TOUT EST DANS LES DÉTAILS.

Vos meilleures idées ont permis à nos grandes chargeuses à roues de se démarquer dans l'industrie et sur les chantiers. Voici quelques détails sur mesure qui s'ajoutent pour faire passer notre chargeuse 744 P-Tier, et vos activités, au niveau supérieur.

Passage de vitesse impeccable
La transmission avec passage de vitesse homogène offre une accélération et des durées de cycle impressionnants. La conception améliorée par rapport aux modèles précédents optimise la puissance et le rendement énergétique lors du transport, de la conduite et de la montée des rampes.

Durabilité renforcée
Les grands essieux renforcés à grande capacité avec refroidissement et filtration de série augmentent la durabilité en conditions difficiles par rapport aux modèles précédents.

En route
Les configurations polyvalentes de manutention de grumes et de tuyaux offrent jusqu'à 11 % de charge de basculement maximale en braquage complet supplémentaires par rapport au modèle 744K.

Pas de surchauffe
Grâce au système Quad-Cool™, les refroidisseurs sont placés dans un boîtier qui les isole de la chaleur du moteur, pour un rendement accru et une meilleure durabilité. Le ventilateur hydraulique standard à inversion s'inverse automatiquement à intervalles prédéfinis, ou peut être programmé via le moniteur pour éjecter les débris des faisceaux du refroidisseur

Machines connectées
Les équipements de chantier John Deere sont fournis avec une connectivité de base, sans abonnement ni renouvellement annuel. Analysez les informations importantes de la machine, suivez l'utilisation, passez en revue les alertes de diagnostic et bien plus encore à partir **du John Deere Operations Center**. L'Operations Center active en outre le John Deere Connected Support™, qui utilise les données de milliers de machines connectées pour résoudre les problèmes de manière proactive avant qu'ils ne surviennent. Si vous le souhaitez, votre concessionnaire peut également surveiller l'état de la machine, diagnostiquer les problèmes et même mettre à jour le logiciel de la machine sans devoir se rendre sur le chantier.*

* La disponibilité varie en fonction des régions et du produit. Options non disponibles dans tous les pays.

744 P

CARACTÉRISTIQUES DE LA CHARGEUSE À ROUES 744 P-TIER

Même si des informations générales, des images et des descriptions sont fournies, certains textes et illustrations peuvent inclure des options ou des accessoires de produit qui ne sont PAS DISPONIBLES dans toutes les régions. De plus, dans certains pays, les produits et accessoires peuvent nécessiter des modifications ou des ajouts pour garantir la conformité avec les réglementations locales en vigueur.

Moteur	**744 P-TIER À PORTÉE STANDARD/HAUTE PORTÉE**			
Fabricant et modèle	JD9 PSS 6090		JD9 6090H	
Norme d'émissions non routières	EPA Final Tier 4 (FT4)/Phase V UE		EPA Tier 3/Phase IIIA UE	
Cylindres	6		6	
Soupapes par cylindre	4		4	
Cylindrée	9,0 l (548 in³)		9,0 l (548 in³)	
Puissance de pointe nette (ISO 9249)	236 kW (316 ch) à 1 500 tr/min		236 kW (316 ch) à 1 500 tr/min	
Couple de pointe net (ISO 9249)	1 501 Nm (1 107 lb-ft) à 1 400 tr/min		1 501 Nm (1 107 lb-ft) à 1 400 tr/min	
Réserve de couple nette	50 %		47 %	
Circuit d'alimentation (à commande électronique)	Rampe commune haute pression		Rampe commune haute pression	
Lubrification	Filtre à visser à passage intégral et refroidisseur intégré		Filtre à visser à passage intégral et refroidisseur intégré	
Aspiration	Turbocompresseurs en série, refroidissement par air de suralimentation		Turbocompression, refroidisseur d'air de suralimentation	
Filtre à air moteur	Type sec à deux éléments sous le capot moteur, indicateur d'obstruction sur le moniteur de cabine pour l'entretien			
Refroidissement				
	EPA FT4/Phase V UE / EPA Tier 3/Phase IIIA UE			
Entraînement du ventilateur	Entraînement hydraulique, commande proportionnelle, ventilateur derrière les refroidisseurs			
Systèmes électriques				
Circuit électrique	24 V avec alternateur 150 A			
Batteries (2 – 12 V)	1 400 CCA (chacune)			
Circuit de transmission				
	EPA FT4/Phase V UE		*EPA Tier 3/Phase IIIA UE*	
Type	PowerShift™ de type arbre secondaire avec convertisseur de couple de verrouillage			
Convertisseur de couple	Un étage, double phase avec stator roue libre avec embrayage de verrouillage			
Passage de vitesse	À modulation électronique, adaptatif, en fonction de la charge et de la vitesse			
Interface opérateur	Levier marche avant/point mort/marche arrière et de commande de vitesse monté sur colonne de direction ou sur manette, bouton Quick-Shift sur levier hydraulique			
Modes de passage de vitesse	Manuel/automatique (1re–5e ou 2e–5e) ; bouton Quick-Shift avec 2 modes sélectionnables : rétrogradation forcée ou montée/rétrogradation forcée ; 4 paramètres de débrayage		Manuel/automatique (1re–5e ou 2e–5e) ; bouton Quick-Shift avec modes sélectionnables de rétrogradation forcée ou de montée/rétrogradation forcée ; 4 paramètres de débrayage	
Vitesses de déplacement maximales (avec pneus 26.5 R 25, 1 Star L3)	*5 rapports standard avec convertisseur de couple de verrouillage*		*5 rapports standard avec convertisseur de couple de verrouillage*	
	Marche avant	*Marche arrière*	*Marche avant*	*Marche arrière*
Gamme 1	7,1 km/h (4,4 mph)	7,1 km/h (4,4 mph)	7,1 km/h (4,4 mph)	7,1 km/h (4,4 mph)
Gamme 2	12,8 km/h (8,0 mph)	12,8 km/h (8,0 mph)	12,8 km/h (8,0 mph)	12,8 km/h (8,0 mph)
Gamme 3	19,6 km/h (12,8 mph)	28,0 km/h (17,4 mph)	19,6 km/h (12,8 mph)	28,0 km/h (17,4 mph)
Gamme 4	28,0 km/h (17,4 mph)	S/O	28,0 km/h (17,4 mph)	S/O
Gamme 5	40 km/h (24,9 mph)	S/O	40 km/h (24,9 mph)	S/O
Essieux/freins				
	EPA FT4/Phase V UE / EPA Tier 3/Phase IIIA UE			
Réductions finales	Planétaire monté en interne renforcé			
Différentiels	Avant à verrouillage hydraulique avec arrière conventionnel – de série ; double verrouillage avant et arrière – en option			
Oscillation de l'essieu arrière, de butée à butée (avec pneus 26.5 R 25, 1 Star L3)	26 ° (13 ° dans chaque direction)			
Freins (conformes à la norme ISO 3450)				
Service	Disque unique à commande hydraulique, à relâchement par ressort, interne, monté sur le planétaire, refroidi par huile, autoréglable			
Stationnement	Multi-disque à ressort automatique, à relâchement hydraulique, refroidi par huile			

CARACTÉRISTIQUES DE LA CHARGEUSE À ROUES 744 P-TIER

Même si des informations générales, des images et des descriptions sont fournies, certains textes et illustrations peuvent inclure des options ou des accessoires de produit qui ne sont PAS DISPONIBLES dans toutes les régions. De plus, dans certains pays, les produits et accessoires peuvent nécessiter des modifications ou des ajouts pour garantir la conformité avec les réglementations locales en vigueur.

Pneus/roues *(voir page 13 pour obtenir des informations complètes sur les réglages des pneus)*	**744 P-TIER À PORTÉE STANDARD/HAUTE PORTÉE**	
	EPA FT4/Phase V UE / EPA Tier 3/Phase IIIA UE	
	Largeur de voie	*Largeur totale des pneus*
Michelin 26.5 R 25, 2 Star L3	2 298 mm (90,5 in)	3 084 mm (121,4 in)
Facilité d'entretien		
Contenances de remplissage	*EPA FT4/Phase V UE*	*EPA Tier 3/Phase IIIA UE*
Réservoir de carburant avec capuchon verrouillable	477 l (126 gal)	477 l (126 gal)
Fluide d'échappement diesel (DEF) (EPA FT4/Phase V UE uniquement)	26,3 l (6,9 gal)	S/O
Circuit de refroidissement	48 l (50,7 qt)	48 l (50,7 qt)
Huile moteur avec filtre amovible vertical	34 l (36 qt)	34 l (36 qt)
Réservoir de transmission avec filtre vertical	28 l (29,5 qt)	28 l (29,5 qt)
Huile pour essieu (avant et arrière, chacun)	55,3 l (58,4 qt)	55,3 l (58,4 qt)
Réservoir hydraulique et filtre	151 l (39,9 gal)	159 l (42 gal)
Huile de frein de stationnement (disques humides)	0,7 l (24 oz)	0,7 l (24 oz)
Circuit hydraulique/direction		
	EPA FT4/Phase V UE / EPA Tier 3/Phase IIIA UE	
Pompes de la chargeuse	2 pompes à piston axial, à détection de charge, à cylindrée variable ; système à centre fermé	
Régime nominal	2 350 tr/mn	
Débit nominal maximal à 6 895 kPa (1 000 psi) et 2 000 tr/min	484,5 l/min (128 gpm)	
Pression de décharge	23 000 kPa (3 336 psi)	
Pression différentielle	2 103 kPa (305 psi)	
Pompe de direction	1 pompe à piston axial, à détection de charge, à cylindrée variable ; système à centre fermé	
Régime nominal	2 350 tr/mn	
Débit nominal maximal à 6 895 kPa (1 000 psi) et 2 000 tr/min	161,5 l/min (43 gpm)	
Pression de décharge	24 900 kPa (3 610 psi)	
Pression différentielle	2 103 kPa (305 psi)	
Commandes de la chargeuse	Vanne 2 fonctions ; commandes à levier simple ou double ; fonction de verrouillage du levier de commande ; vanne 3e et 4e fonctions en option, avec commandes auxiliaires	
Direction (conforme à la norme ISO 5010)		
Type	Assistée, entièrement hydraulique	
Angle d'articulation	Arc de 80 ° (40 ° dans chaque direction)	
Rayon de braquage (mesuré jusqu'à l'axe médian du pneu extérieur)	5,92 m (19 ft 5 in)	
Temps de cycle hydraulique	*Portée standard/Haute portée*	
Relevage	5,9 s	
Bennage	1,4 s	
Abaissement (position flottante basse)	2,8 s	
Total	10,1 s	

744 P-TIER

Même si des informations générales, des images et des descriptions sont fournies, certains textes et illustrations peuvent inclure des options ou des accessoires de produit qui ne sont PAS DISPONIBLES dans toutes les régions. De plus, dans certains pays, les produits et accessoires peuvent nécessiter des modifications ou des ajouts pour garantir la conformité avec les réglementations locales en vigueur.

Dimensions et caractéristiques avec godet sur pivot — **744 P-TIER À PORTÉE STANDARD/HAUTE PORTÉE**

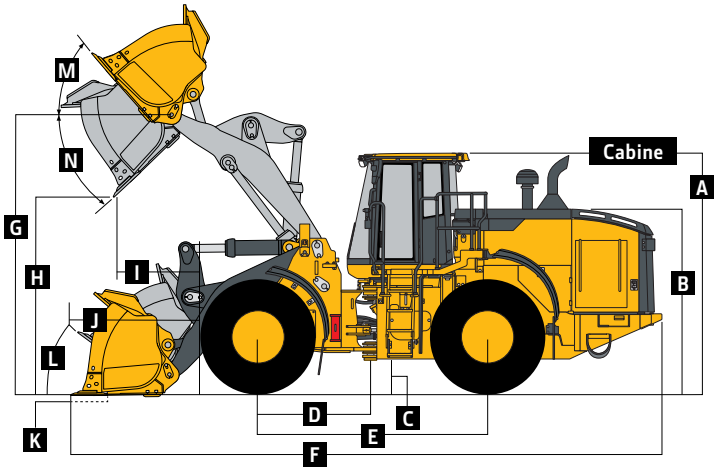

CHARGEUSES À PORTÉE STANDARD ET À HAUTE PORTÉE 744 P-TIER AVEC GODET SUR PIVOT

	EPA Final Tier 4 (FT4)/Phase V UE / EPA Tier 3/Phase IIIA UE								
	Portée standard	*Portée standard*	*Portée standard*	*Portée standard*	*Portée standard*	*Portée standard*	*Portée standard*	*Portée standard*	*Haute portée*
Dimensions avec godet sans plaque d'usure	*4,0 m³ (5,25 yd³), usage général*			*4,2 m³ (5,5 yd³), usage général, performances améliorées*			*4,5 m³ (5,85 yd³), manutention de matériaux, performances améliorées*		*4,0 m³ (5,25 yd³), usage général*
Type de bord d'attaque	*bord à boulonner*	*dents et segments*	*JAGZ™*	*bord à boulonner*	*dents et segments*	*JAGZ*	*bord à boulonner*	*JAGZ*	*bord à boulonner*
A Hauteur jusqu'en haut de la cabine	3,57 m (11 ft 9 in)	3,57 m (11 ft 9 in)	3,57 m (11 ft 9 in)	3,57 m (11 ft 9 in)	3,57 m (11 ft 9 in)	3,57 m (11 ft 9 in)	3,57 m (11 ft 9 in)	3,57 m (11 ft 9 in)	3,57 m (11 ft 9 in)
B Hauteur du capot moteur	2,73 m (8 ft 11 in)	2,73 m (8 ft 11 in)	2,73 m (8 ft 11 in)	2,73 m (8 ft 11 in)	2,73 m (8 ft 11 in)	2,73 m (8 ft 11 in)	2,73 m (8 ft 11 in)	2,73 m (8 ft 11 in)	2,73 m (8 ft 11 in)
C Garde au sol	458 mm (18 in)	458 mm (18 in)	458 mm (18 in)	458 mm (18 in)	458 mm (18 in)	458 mm (18 in)	458 mm (18 in)	458 mm (18 in)	458 mm (18 in)
D Longueur de l'axe médian à l'essieu avant	1,70 m (5 ft 7 in)	1,70 m (5 ft 7 in)	1,70 m (5 ft 7 in)	1,70 m (5 ft 7 in)	1,70 m (5 ft 7 in)	1,70 m (5 ft 7 in)	1,70 m (5 ft 7 in)	1,70 m (5 ft 7 in)	1,70 m (5 ft 7 in)
E Empattement	3,46 m (11 ft 4 in)	3,46 m (11 ft 4 in)	3,46 m (11 ft 4 in)	3,46 m (11 ft 4 in)	3,46 m (11 ft 4 in)	3,46 m (11 ft 4 in)	3,46 m (11 ft 4 in)	3,46 m (11 ft 4 in)	3,46 m (11 ft 4 in)
F Longueur totale, godet au sol	9,02 m (29 ft 7 in)	9,23 m (30 ft 4 in)	9,02 m (29 ft 7 in)	9,10 m (29 ft 10 in)	9,30 m (30 ft 6 in)	9,10 m (29 ft 10 in)	9,16 m (30 ft 1 in)	9,16 m (30 ft 1 in)	9,66 m (31 ft 8 in)
G Hauteur jusqu'à l'axe d'articulation, relevage complet	4,27 m (14 ft 0 in)	4,27 m (14 ft 0 in)	4,27 m (14 ft 0 in)	4,27 m (14 ft 0 in)	4,27 m (14 ft 0 in)	4,27 m (14 ft 0 in)	4,27 m (14 ft 0 in)	4,27 m (14 ft 0 in)	4,84 m (15 ft 11 in)
H Dégagement au bennage, à 45 °, hauteur maximum	3,04 m (10 ft 0 in)	2,90 m (9 ft 6 in)	3,04 m (10 ft 0 in)	2,98 m (9 ft 9 in)	2,85 m (9 ft 4 in)	2,99 m (9 ft 10 in)	2,94 m (9 ft 8 in)	2,94 m (9 ft 8 in)	3,69 m (12 ft 1 in)
I Portée, bennage à 45 °, hauteur maximum	1,27 m (4 ft 2 in)	1,41 m (4 ft 7 in)	1,27 m (4 ft 2 in)	1,32 m (4 ft 4 in)	1,45 m (4 ft 9 in)	1,32 m (4 ft 4 in)	1,36 m (4 ft 6 in)	1,36 m (4 ft 6 in)	1,53 m (5 ft 0 in)
J Portée, bennage à 45 °, dégagement de 2,13 m (7 ft 0 in)	1,89 m (6 ft 2 in)	1,96 m (6 ft 5 in)	1,89 m (6 ft 2 in)	1,92 m (6 ft 4 in)	1,98 m (6 ft 6 in)	1,92 m (6 ft 4 in)	1,94 m (6 ft 4 in)	1,94 m (6 ft 4 in)	2,45 m (8 ft 0 in)
K Profondeur de fouille maximale	104 mm (4,1 in)	120 mm (4,7 in)	101 mm (4,0 in)	110 mm (4,3 in)	130 mm (5,1 in)	107 mm (4,2 in)	115 mm (4,5 in)	115 mm (4,5 in)	219 mm (8,6 in)
I Cavage maximal au niveau du sol	40,2 °	40,2 °	40,2 °	40,2 °	40,2 °	40,2 °	40,2 °	40,2 °	41,2 °
M Cavage maximal, flèche complètement relevée	54,9 °	54,9 °	54,9 °	54,9 °	54,9 °	54,9 °	54,9 °	54,9 °	53,1 °
N Angle de bennage maximal du godet, relevage complet	49,3 °	49,3 °	49,3 °	49,9 °	49,9 °	49,9 °	49,9 °	49,8 °	39,2 °
Cercle de dégagement de la chargeuse, godet en position de transport	14,01 m (46 ft 0 in)	14,13 m (46 ft 4 in)	14,01 m (46 ft 0 in)	14,06 m (46 ft 2 in)	14,22 m (46 ft 8 in)	14,06 m (46 ft 2 in)	14,10 m (46 ft 3 in)	14,10 m (46 ft 3 in)	14,20 m (46 ft 7 in)

Même si des informations générales, des images et des descriptions sont fournies, certains textes et illustrations peuvent inclure des options ou des accessoires de produit qui ne sont PAS DISPONIBLES dans toutes les régions. De plus, dans certains pays, les produits et accessoires peuvent nécessiter des modifications ou des ajouts pour garantir la conformité avec les réglementations locales en vigueur.

Dimensions et caractéristiques avec godet sur pivot *(suite)*	**744 P-TIER À PORTÉE STANDARD/HAUTE PORTÉE**								
	EPA FT4/Phase V UE / EPA Tier 3/Phase IIIA UE								
	Portée standard	*Portée standard*	*Portée standard*	*Portée standard*	*Portée standard*	*Portée standard*	*Portée standard*	*Portée standard*	*Haute portée*
Caractéristiques avec godet sans plaque d'usure	*4,0 m³ (5,25 yd³), usage général*			*4,2 m³ (5,5 yd³), usage général, performances améliorées*			*4,5 m³ (5,85 yd³), manutention de matériaux, performances améliorées*		*4,0 m³ (5,25 yd³), usage général*
Type de bord d'attaque	*bord à boulonner*	*dents et segments*	*JAGZ*	*bord à boulonner*	*dents et segments*	*JAGZ*	*bord à boulonner*	*JAGZ*	*bord à boulonner*
Capacité, en tas	4,0 m³ (5,25 yd³)	4,0 m³ (5,25 yd³)	4,0 m³ (5,25 yd³)	4,2 m³ (5,5 yd³)	4,2 m³ (5,5 yd³)	4,2 m³ (5,5 yd³)	4,5 m³ (5,85 yd³)	4,5 m³ (5,85 yd³)	4,0 m³ (5,25 yd³)
Capacité, en tas à 110 % du facteur de remplissage	4,4 m³ (5,78 yd³)	4,4 m³ (5,78 yd³)	4,4 m³ (5,78 yd³)	4,6 m³ (6,05 yd³)	4,6 m³ (6,05 yd³)	4,6 m³ (6,05 yd³)	5,0 m³ (6,44 yd³)	5,0 m³ (6,44 yd³)	4,4 m³ (5,78 yd³)
Capacité, à ras	3,4 m³ (4,5 yd³)	3,4 m³ (4,5 yd³)	3,4 m³ (4,5 yd³)	3,5 m³ (4,6 yd³)	3,5 m³ (4,6 yd³)	3,5 m³ (4,6 yd³)	3,8 m³ (4,9 yd³)	3,8 m³ (4,9 yd³)	3,4 m³ (4,5 yd³)
Poids du godet avec bord d'attaque boulonné	2 343 kg (5 165 lb)	2 466 kg (5 437 lb)	2 365 kg (5 214 lb)	2 366 kg (5 216 lb)	2 490 kg (5 490 lb)	2 389 kg (5 267 lb)	2 404 kg (5 300 lb)	2 426 kg (5 348 lb)	2 343 kg (5 165 lb)
Largeur du godet	3,28 m (10 ft 9 in)	3,30 m (10 ft 10 in)	3,28 m (10 ft 9 in)	3,28 m (10 ft 9 in)	3,30 m (10 ft 10 in)	3,28 m (10 ft 9 in)	3,28 m (10 ft 9 in)	3,28 m (10 ft 9 in)	3,28 m (10 ft 9 in)
Force d'arrachement	19 824 kg (43 704 lb)	17 300 kg (38 140 lb)	19 859 kg (43 782 lb)	18 755 kg (41 348 lb)	16 462 kg (36 293 lb)	18 789 kg (41 422 lb)	17 937 kg (39 544 lb)	17 967 kg (39 610 lb)	17 776 kg (39 189 lb)
Charge de basculement, droit, sans déformation des pneus									
EPA FT4/Phase V UE	19 885 kg (43 846 lb)	19 721 kg (43 485 lb)	19 858 kg (43 779 lb)	19 650 kg (43 321 lb)	19 485 kg (42 957 lb)	19 624 kg (43 263 lb)	19 516 kg (43 025 lb)	19 493 kg (42 975 lb)	15 843 kg (34 928 lb)
EPA Tier 3/Phase IIIA UE	19 318 kg (42 589 lb)	19 155 kg (42 229 lb)	19 292 kg (42 532 lb)	19 089 kg (42 084 lb)	18 924 kg (41 720 lb)	19 063 kg (42 027 lb)	18 957 kg (41 793 lb)	18 934 kg (41 742 lb)	15 373 kg (33 892 lb)
Charge de basculement, droit, avec déformation des pneus									
EPA FT4/Phase V UE	18 606 kg (41 026 lb)	18 444 kg (40 669 lb)	18 579 kg (40 960 lb)	18 393 kg (40 550 lb)	18 231 kg (40 192 lb)	18 366 kg (40 490 lb)	18 258 kg (40 252 lb)	18 234 kg (40 199 lb)	14 910 kg (32 871 lb)
EPA Tier 3/Phase IIIA UE	18 096 kg (39 895 lb)	17 934 kg (39 538 lb)	18 069 kg (39 835 lb)	17 889 kg (39 438 lb)	17 724 kg (39 075 lb)	17 862 kg (39 379 lb)	17 754 kg (39 141 lb)	17 733 kg (39 095 lb)	14 481 kg (31 925 lb)
Charge de basculement, braquage partiel à 37 °, sans déformation des pneus									
EPA FT4/Phase V UE	17 549 kg (38 696 lb)	17 385 kg (38 334 lb)	17 522 kg (38 629 lb)	17 336 kg (38 219 lb)	17 171 kg (37 855 lb)	17 310 kg (38 162 lb)	17 212 kg (37 946 lb)	17 188 kg (37 893 lb)	13 903 kg (30 651 lb)
EPA Tier 3/Phase IIIA UE	17 054 kg (37 598 lb)	16 890 kg (37 236 lb)	17 027 kg (37 538 lb)	16 846 kg (37 139 lb)	16 681 kg (36 775 lb)	16 820 kg (37 082 lb)	16 724 kg (36 870 lb)	16 700 kg (36 817 lb)	13 492 kg (29 745 lb)
Charge de basculement, braquage complet à 40 °, sans déformation des pneus									
EPA FT4/Phase V UE	17 170 kg (37 860 lb)	17 007 kg (37 500 lb)	17 144 kg (37 796 lb)	16 961 kg (36 797 lb)	16 796 kg (37 029 lb)	16 935 kg (37 335 lb)	16 839 kg (37 124 lb)	16 815 kg (37 071 lb)	13 589 kg (29 959 lb)
EPA Tier 3/Phase IIIA UE	16 687 kg (36 788 lb)	16 524 kg (36 429 lb)	16 661 kg (36 731 lb)	16 483 kg (36 339 lb)	16 318 kg (35 975 lb)	16 457 kg (36 281 lb)	16 362 kg (36 072 lb)	16 339 kg (36 021 lb)	13 188 kg (29 075 lb)
Charge de basculement, braquage complet à 40 °, avec déformation des pneus									
EPA FT4/Phase V UE	15 534 kg (34 252 lb)	15 372 kg (33 895 lb)	15 507 kg (34 187 lb)	15 351 kg (33 843 lb)	15 189 kg (33 486 lb)	15 327 kg (33 790 lb)	15 228 kg (33 572 lb)	15 204 kg (33 519 lb)	12 366 kg (27 262 lb)
EPA Tier 3/Phase IIIA UE	15 132 kg (33 360 lb)	14 970 kg (33 003 lb)	15 105 kg (33 301 lb)	14 952 kg (32 963 lb)	14 790 kg (32 606 lb)	14 925 kg (32 904 lb)	14 829 kg (32 692 lb)	14 805 kg (32 639 lb)	12 024 kg (26 508 lb)
Charge en fonctionnement nominale, 50 % de la charge de basculement en braquage complet, avec déformation des pneus (conforme à la norme ISO 14397-1)*									
EPA FT4/Phase V UE	7 767 kg (17 123 lb)	7 686 kg (16 945 lb)	7 754 kg (17 095 lb)	7 676 kg (16 923 lb)	7 595 kg (16 744 lb)	7 664 kg (16 896 lb)	7 614 kg (16 786 lb)	7 602 kg (16 760 lb)	6 183 kg (13 631 lb)
EPA Tier 3/Phase IIIA UE	7 566 kg (16 680 lb)	7 485 kg (16 502 lb)	7 553 kg (16 651 lb)	7 476 kg (16 482 lb)	7 395 kg (16 303 lb)	7 463 kg (16 453 lb)	7 415 kg (16 347 lb)	7 403 kg (16 321 lb)	6 012 kg (13 254 lb)
Poids en fonctionnement									
EPA FT4/Phase V UE	24 907 kg (54 920 lb)	25 030 kg (55 191 lb)	24 929 kg (54 959 lb)	24 930 kg (54 961 lb)	25 054 kg (55 235 lb)	24 953 kg (55 012 lb)	24 968 kg (55 045 lb)	24 990 kg (55 094 lb)	25 447 kg (56 101 lb)
EPA Tier 3/Phase IIIA UE	24 597 kg (54 227 lb)	24 721 kg (54 500 lb)	24 620 kg (54 278 lb)	24 621 kg (54 280 lb)	24 745 kg (54 553 lb)	24 644 kg (54 331 lb)	24 658 kg (54 362 lb)	24 681 kg (54 412 lb)	25 138 kg (55 420 lb)

Les données en fonctionnement de la chargeuse sont basées sur une machine avec tringlerie identifiée et équipement standard, moteurs JD9 PSS 6090 (EPA FT4/Phase V UE) et JD9 6090H (EPA Tier 3/Phase IIIA UE), cabine avec cadre de sécurité, contrepoids/pare-chocs arrière moulé, protections de transmission latérales, protections inférieures, pneus standard, réservoir de carburant plein et opérateur de 79 kg (175 lb). Ces données ne sont plus valables si les pneus, le lest et les différents équipements sont modifiés.

** Capacité de fonctionnement nominale basée sur les équipements Deere uniquement.*

744 P-TIER

Même si des informations générales, des images et des descriptions sont fournies, certains textes et illustrations peuvent inclure des options ou des accessoires de produit qui ne sont PAS DISPONIBLES dans toutes les régions. De plus, dans certains pays, les produits et accessoires peuvent nécessiter des modifications ou des ajouts pour garantir la conformité avec les réglementations locales en vigueur.

Dimensions et caractéristiques avec coupleur et godet à tenons — **744 P-TIER À PORTÉE STANDARD/ HAUTE PORTÉE**

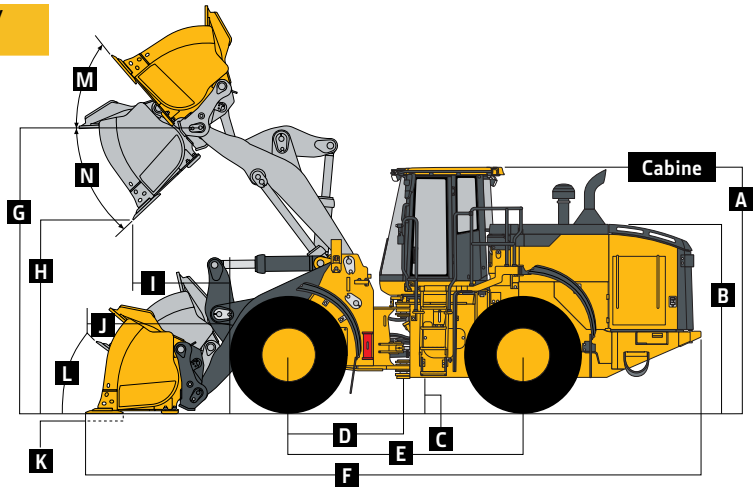

CHARGEUSES À PORTÉE STANDARD ET À HAUTE PORTÉE 744 P-TIER AVEC COUPLEUR ET GODET À TENONS

		EPA Final Tier 4 (FT4)/Phase V UE / EPA Tier 3/Phase IIIA UE						
		Portée standard	*Portée standard*	*Portée standard*	*Portée standard*	*Portée standard*	*Portée standard*	*Haute portée*
	Dimensions avec godet sans plaque d'usure	*3,8 m³ (5,0 yd³), usage général, performances améliorées*			*4,0 m³ (5,25 yd³), usage général, performances améliorées*			*3,8 m³ (5,0 yd³), usage général, performances améliorées*
	Type de bord d'attaque	*bord à boulonner*	*dents et segments*	*JAGZ™*	*bord à boulonner*	*dents et segments*	*JAGZ*	*bord à boulonner*
A	Hauteur jusqu'en haut de la cabine	3,57 m (11 ft 9 in)	3,57 m (11 ft 9 in)	3,57 m (11 ft 9 in)	3,57 m (11 ft 9 in)	3,57 m (11 ft 9 in)	3,57 m (11 ft 9 in)	3,57 m (11 ft 9 in)
B	Hauteur du capot moteur	2,73 m (8 ft 11 in)	2,73 m (8 ft 11 in)	2,73 m (8 ft 11 in)	2,73 m (8 ft 11 in)	2,73 m (8 ft 11 in)	2,73 m (8 ft 11 in)	2,73 m (8 ft 11 in)
C	Garde au sol	458 mm (18 in)	458 mm (18 in)	458 mm (18 in)	458 mm (18 in)	458 mm (18 in)	458 mm (18 in)	458 mm (18 in)
D	Longueur de l'axe médian à l'essieu avant	1,70 m (5 ft 7 in)	1,70 m (5 ft 7 in)	1,70 m (5 ft 7 in)	1,70 m (5 ft 7 in)	1,70 m (5 ft 7 in)	1,70 m (5 ft 7 in)	1,70 m (5 ft 7 in)
E	Empattement	3,46 m (11 ft 4 in)	3,46 m (11 ft 4 in)	3,46 m (11 ft 4 in)	3,46 m (11 ft 4 in)	3,46 m (11 ft 4 in)	3,46 m (11 ft 4 in)	3,46 m (11 ft 4 in)
F	Longueur totale, godet au sol	9,17 m (30 ft 1 in)	9,38 m (30 ft 9 in)	9,17 m (30 ft 1 in)	9,18 m (30 ft 1 in)	9,39 m (30 ft 10 in)	9,18 m (30 ft 1 in)	9,81 m (32 ft 2 in)
G	Hauteur jusqu'à l'axe d'articulation, relevage complet	4,27 m (14 ft 0 in)	4,27 m (14 ft 0 in)	4,27 m (14 ft 0 in)	4,27 m (14 ft 0 in)	4,27 m (14 ft 0 in)	4,27 m (14 ft 0 in)	4,84 m (15 ft 11 in)
H	Dégagement au bennage, à 45 °, hauteur maximum	2,95 m (9 ft 8 in)	2,81 m (9 ft 2,63 in)	2,95 m (9 ft 8 in)	2,94 m (9 ft 8 in)	2,80 m (9 ft 2 in)	2,94 m (9 ft 8 in)	3,64 m (11 ft 11 in)
I	Portée, bennage à 45 °, hauteur maximum	1,41 m (4 ft 8 in)	1,54 m (5 ft 1 in)	1,41 m (4 ft 8 in)	1,41 m (4 ft 8 in)	1,55 m (5 ft 1 in)	1,41 m (4 ft 8 in)	1,69 m (5 ft 7 in)
J	Portée, bennage à 45 °, dégagement de 2,13 m (7 ft 0 in)	1,98 m (6 ft 6 in)	2,05 m (6 ft 9 in)	1,98 m (6 ft 6 in)	1,98 m (6 ft 6 in)	2,05 m (6 ft 9 in)	1,98 m (6 ft 6 in)	2,55 m (8 ft 4 in)
K	Profondeur de fouille maximale	83 mm (3,3 in)	103 mm (4,1 in)	80 mm (3,2 in)	88 mm (3,5 in)	109 mm (4,3 in)	86 mm (3,4 in)	199 mm (7,8 in)
L	Cavage maximal au niveau du sol	40,3 °	40,3 °	40,3 °	40,3 °	40,3 °	40,3 °	41,2 °
M	Cavage maximal, flèche complètement relevée	54,9 °	54,9 °	54,9 °	54,9 °	54,9 °	54,9 °	53,1 °
N	Angle de bennage maximal du godet, relevage complet	49,5 °	49,5 °	49,5 °	49,5 °	49,5 °	49,5 °	40,0 °
	Cercle de dégagement de la chargeuse, godet en position de transport	14,1 m (46 ft 3 in)	14,3 m (46 ft 11 in)	14,1 m (46 ft 3 in)	14,1 m (46 ft 3 in)	14,3 m (46 ft 11 in)	14,1 m (46 ft 3 in)	14,4 m (47 ft 1 in)
	Caractéristiques avec godet							
	Capacité, en tas	3,8 m³ (5,0 yd³)	3,8 m³ (5,0 yd³)	3,8 m³ (5,0 yd³)	4,0 m³ (5,25 yd³)	4,0 m³ (5,25 yd³)	4,0 m³ (5,25 yd³)	3,8 m³ (5,0 yd³)
	Capacité, en tas à 110 % du facteur de remplissage	4,2 m³ (5,5 yd³)	4,2 m³ (5,5 yd³)	4,2 m³ (5,5 yd³)	4,4 m³ (5,78 yd³)	4,4 m³ (5,78 yd³)	4,4 m³ (5,78 yd³)	4,2 m³ (5,5 yd³)
	Capacité, à ras	3,25 m³ (4,25 yd³)	3,25 m³ (4,25 yd³)	3,25 m³ (4,25 yd³)	3,4 m³ (4,5 yd³)	3,4 m³ (4,5 yd³)	3,4 m³ (4,5 yd³)	3,25 m³ (4,25 yd³)
	Poids du godet avec bord d'attaque boulonné	2 343 kg (5 165 lb)	2 466 kg (5 437 lb)	2 365 kg (5 214 lb)	2 366 kg (5 216 lb)	2 490 kg (5 490 lb)	2 389 kg (5 267 lb)	2 343 kg (5 165 lb)
	Largeur du godet	3,28 m (10 ft 9 in)	3,30 m (10 ft 10 in)	3,28 m (10 ft 9 in)	3,28 m (10 ft 9 in)	3,30 m (10 ft 10 in)	3,28 m (10 ft 9 in)	3,28 m (10 ft 9 in)
	Force d'arrachement	17 280 kg (38 096 lb)	15 256 kg (33 634 lb)	17 304 kg (38 149 lb)	17 114 kg (37 730 lb)	15 116 kg (33 325 lb)	17 136 kg (37 778 lb)	15 433 kg (34 024 lb)
	Charge de basculement, droit, sans déformation des pneus							
	EPA FT4/Phase V UE	18 601 kg (41 008 lb)	18 433 kg (40 637 lb)	18 573 kg (40 946 lb)	18 612 kg (41 032 lb)	18 443 kg (40 659 lb)	18 584 kg (40 970 lb)	14 789 kg (32 604 lb)
	EPA Tier 3/Phase IIIA UE	18 058 kg (39 811 lb)	17 889 kg (39 438 lb)	18 029 kg (39 747 lb)	18 066 kg (39 829 lb)	17 897 kg (39 456 lb)	18 038 kg (39 767 lb)	14 332 kg (31 597 lb)
	Charge de basculement, droit, avec déformation des pneus							
	EPA FT4/Phase V UE	17 343 kg (38 234 lb)	17 175 kg (37 864 lb)	17 313 kg (38 168 lb)	17 343 kg (38 234 lb)	17 178 kg (37 871 lb)	17 316 kg (38 175 lb)	13 845 kg (30 523 lb)
	EPA Tier 3/Phase IIIA UE	16 854 kg (37 157 lb)	16 686 kg (36 786 lb)	16 827 kg (37 097 lb)	16 854 kg (37 157 lb)	16 686 kg (36 786 lb)	16 827 kg (37 097 lb)	13 431 kg (29 610 lb)
	Charge de basculement, braquage partiel à 37 °, sans déformation des pneus							
	EPA FT4/Phase V UE	16 299 kg (35 933 lb)	16 131 kg (35 562 lb)	16 271 kg (35 871 lb)	16 300 kg (35 935 lb)	16 131 kg (35 562 lb)	16 272 kg (35 873 lb)	12 857 kg (28 344 lb)
	EPA Tier 3/Phase IIIA UE	15 824 kg (34 886 lb)	15 656 kg (34 516 lb)	15 796 kg (34 824 lb)	15 823 kg (34 884 lb)	15 654 kg (34 511 lb)	15 795 kg (34 822 lb)	12 459 kg (27 467 lb)
	Charge de basculement, braquage complet à 40 °, sans déformation des pneus							
	EPA FT4/Phase V UE	15 927 kg (35 113 lb)	15 758 kg (34 740 lb)	15 898 kg (35 049 lb)	15 926 kg (35 110 lb)	15 756 kg (34 736 lb)	15 898 kg (35 049 lb)	12 545 kg (27 656 lb)
	EPA Tier 3/Phase IIIA UE	15 463 kg (34 090 lb)	15 295 kg (33 720 lb)	15 435 kg (34 028 lb)	15 460 kg (34 083 lb)	15 291 kg (33 711 lb)	15 432 kg (34 022 lb)	12 156 kg (26 799 lb)
	Charge de basculement, braquage complet à 40 °, avec déformation des pneus							
	EPA FT4/Phase V UE	14 307 kg (31 541 lb)	14 142 kg (31 177 lb)	14 277 kg (31 475 lb)	14 295 kg (31 515 lb)	14 127 kg (30 455 lb)	14 268 kg (31 455 lb)	11 301 kg (24 914 lb)
	EPA Tier 3/Phase IIIA UE	13 920 kg (30 688 lb)	13 755 kg (30 325 lb)	13 893 kg (30 629 lb)	13 905 kg (30 655 lb)	13 740 kg (30 291 lb)	13 878 kg (30 596 lb)	10 974 kg (24 194 lb)
	Charge en fonctionnement nominale, 50 % de la charge de basculement en braquage complet, avec déformation des pneus (conforme à la norme ISO 14397-1)*							
	EPA FT4/Phase V UE	7 154 kg (15 772 lb)	7 071 kg (15 589 lb)	7 139 kg (15 739 lb)	7 148 kg (15 759 lb)	7 064 kg (15 573 lb)	7 134 kg (15 728 lb)	5 651 kg (12 458 lb)
	EPA Tier 3/Phase IIIA UE	6 960 kg (15 344 lb)	6 878 kg (15 163 lb)	6 947 kg (15 315 lb)	6 953 kg (15 329 lb)	6 870 kg (15 146 lb)	6 939 kg (15 298 lb)	5 487 kg (12 097 lb)
	Poids en fonctionnement							
	EPA FT4/Phase V UE	26 090 kg (57 518 lb)	26 216 kg (57 796 lb)	26 113 kg (57 569 lb)	26 174 kg (57 703 lb)	26 301 kg (57 983 lb)	26 197 kg (57 754 lb)	26 630 kg (58 709 lb)
	EPA Tier 3/Phase IIIA UE	25 780 kg (56 835 lb)	25 907 kg (57 115 lb)	25 804 kg (56 888 lb)	25 865 kg (57 022 lb)	25 991 kg (57 300 lb)	25 888 kg (57 073 lb)	26 321 kg (58 028 lb)

Les données en fonctionnement de la chargeuse sont basées sur une machine avec tringlerie identifiée et équipement standard, moteurs JD9 PSS 6090 (EPA FT4/Phase V UE) et JD9 6090H (EPA Tier 3/Phase IIIA UE), cabine avec cadre de sécurité, contrepoids/pare-chocs arrière moulé, protections de transmission latérales, protections inférieures, pneus standard, réservoir de carburant plein et opérateur de 79 kg (175 lb). Ces données ne sont plus valables si les pneus, le lest et les différents équipements sont modifiés.

** Capacité de fonctionnement nominale basée sur les équipements Deere uniquement.*

Même si des informations générales, des images et des descriptions sont fournies, certains textes et illustrations peuvent inclure des options ou des accessoires de produit qui ne sont PAS DISPONIBLES dans toutes les régions. De plus, dans certains pays, les produits et accessoires peuvent nécessiter des modifications ou des ajouts pour garantir la conformité avec les réglementations locales en vigueur.

744 P-TIER

Dimensions et caractéristiques avec coupleur et fourches de construction à tenons — **744 P-TIER À PORTÉE STANDARD/ HAUTE PORTÉE**

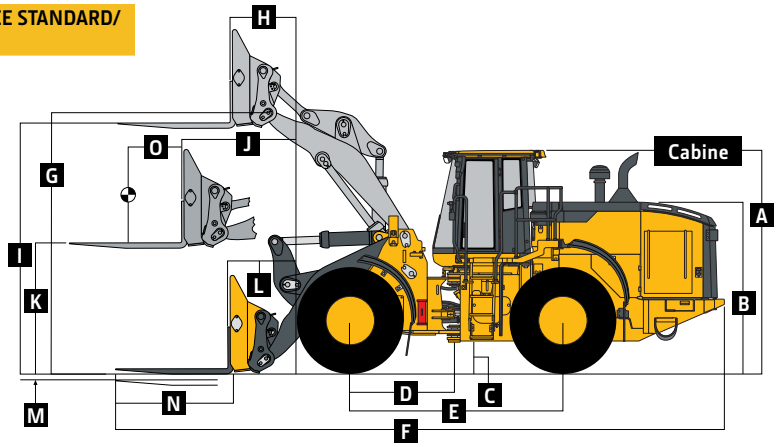

CHARGEUSES À PORTÉE STANDARD ET À HAUTE PORTÉE 744 P-TIER AVEC COUPLEUR ET FOURCHES DE CHANTIER À TENONS

		EPA FT4/Phase V UE / EPA Tier 3/Phase IIIA UE		
		Portée standard	*Portée standard*	*Haute portée*
	Dimensions avec fourches	*Longueur des fourchons 1,83 m (72 in)*	*Longueur des fourchons 2,44 m (96 in)*	*Longueur des fourchons 1,83 m (72 in)*
A	Hauteur jusqu'en haut de la cabine	3,57 m (11 ft 9 in)	3,57 m (11 ft 9 in)	3,57 m (11 ft 9 in)
B	Hauteur du capot moteur	2,73 m (8 ft 11 in)	2,73 m (8 ft 11 in)	2,73 m (8 ft 11 in)
C	Garde au sol	458 mm (18 in)	458 mm (18 in)	458 mm (18 in)
D	Longueur de l'axe médian à l'essieu avant	1,70 m (5 ft 7 in)	1,70 m (5 ft 7 in)	1,70 m (5 ft 7 in)
E	Empattement	3,46 m (11 ft 4 in)	3,46 m (11 ft 4 in)	3,46 m (11 ft 4 in)
F	Longueur totale, fourches au sol	9,82 m (32 ft 3 in)	10,43 m (34 ft 3 in)	10,49 m (34 ft 5 in)
G	Hauteur jusqu'à l'axe d'articulation, relevage complet	4,27 m (14 ft 0 in)	4,27 m (14 ft 0 in)	4,84 m (15 ft 11 in)
H	Portée, relevage complet	0,90 m (35 in)	0,90 m (35 in)	1,05 m (3 ft 5 in)
I	Hauteur des fourches, relevage complet	3,22 m (10 ft 7 in)	3,22 m (10 ft 7 in)	3,79 m (12 ft 5 in)
J	Portée maximale, fourches de niveau	1,77 m (5 ft 10 in)	1,77 m (5 ft 10 in)	2,29 m (7 ft 6 in)
K	Hauteur des fourches, portée maximale	1,29 m (4 ft 3 in)	1,29 m (4 ft 3 in)	1,29 m (4 ft 3 in)
I	Portée, au niveau du sol	1,00 m (3 ft 3 in)	1,00 m (3 ft 3 in)	1,67 m (5 ft 6 in)
M	Profondeur sous le sol	56 mm (2,2 in)	56 mm (2,2 in)	59 mm (2,3 in)
N	Longueur des fourchons	1,83 m (72 in)	2,44 m (96 in)	1,83 m (72 in)
O	Position de charge, 50 % de la longueur des fourchons	0,92 m (36 in)	1,22 m (48 in)	0,92 m (36 in)
	Caractéristiques avec fourches			
	Charge de basculement, droit, sans déformation des pneus			
	EPA FT4/Phase V UE	13 078 kg (28 832 lb)	11 859 kg (26 144 lb)	10 941 kg (24 120 lb)
	EPA Tier 3/Phase IIIA UE	12 712 kg (28 025 lb)	11 521 kg (25 399 lb)	10 621 kg (23 415 lb)
	Charge de basculement, droit, avec déformation des pneus			
	EPA FT4/Phase V UE	12 666 kg (27 923 lb)	11 502 kg (25 357 lb)	10 611 kg (23 393 lb)
	EPA Tier 3/Phase IIIA UE	12 318 kg (27 157 lb)	11 178 kg (24 643 lb)	10 308 kg (22 725 lb)
	Charge de basculement, braquage partiel à 37 °, sans déformation des pneus			
	EPA FT4/Phase V UE	11 526 kg (25 410 lb)	10 428 kg (22 989 lb)	9 586 kg (21 133 lb)
	EPA Tier 3/Phase IIIA UE	11 206 kg (24 705 lb)	10 134 kg (22 342 lb)	9 307 kg (20 518 lb)
	Charge de basculement, braquage complet à 40 °, sans déformation des pneus			
	EPA FT4/Phase V UE	11 275 kg (24 857 lb)	10 197 kg (22 480 lb)	9 367 kg (20 650 lb)
	EPA Tier 3/Phase IIIA UE	10 963 kg (24 169 lb)	9 909 kg (21 846 lb)	9 094 kg (20 049 lb)
	Charge de basculement, braquage complet à 40 °, avec déformation des pneus			
	EPA FT4/Phase V UE	10 710 kg (23 611 lb)	9 702 kg (21 389 lb)	8 907 kg (19 636 lb)
	EPA Tier 3/Phase IIIA UE	10 425 kg (22 983 lb)	9 438 kg (20 807 lb)	8 661 kg (19 094 lb)
	Charge en fonctionnement nominale, 50 % de la charge de basculement en braquage complet, avec déformation des pneus (conforme à la norme ISO 14397-1)*			
	EPA FT4/Phase V UE	5 355 kg (11 806 lb)	4 851 kg (10 695 lb)	4 454 kg (9 819 lb)
	EPA Tier 3/Phase IIIA UE	5 213 kg (11 493 lb)	4 719 kg (10 404 lb)	4 331 kg (9 548 lb)
	Charge en fonctionnement nominale, terrain accidenté, 60 % de la charge de basculement en braquage complet, avec déformation des pneus (conforme à la norme EN474-3)*			
	EPA FT4/Phase V UE	6 426 kg (14 167 lb)	5 821 kg (12 833 lb)	5 344 kg (11 781 lb)
	EPA Tier 3/Phase IIIA UE	6 255 kg (13 790 lb)	5 663 kg (12 485 lb)	5 197 kg (11 457 lb)
	Charge en fonctionnement nominale, terrain ferme et de niveau, 80 % de la charge de basculement en braquage complet, avec déformation des pneus (conforme à la norme EN474-3)*			
	EPA FT4/Phase V UE	8 568 kg (18 889 lb)	7 762 kg (17 112 lb)	7 126 kg (15 710 lb)
	EPA Tier 3/Phase IIIA UE	8 340 kg (18 387 lb)	7 550 kg (16 645 lb)	6 929 kg (15 276 lb)
	Poids en fonctionnement			
	EPA FT4/Phase V UE	25 022 kg (55 164 lb)	25 194 kg (55 543 lb)	25 562 kg (56 354 lb)
	EPA Tier 3/Phase IIIA UE	24 713 kg (54 483 lb)	24 885 kg (54 862 lb)	25 253 kg (55 673 lb)

Les données en fonctionnement de la chargeuse sont basées sur une machine avec tringlerie identifiée et équipement standard, moteurs JD9 PSS 6090 (EPA FT4/Phase V UE) et JD9 6090H (EPA Tier 3/Phase IIIA UE), cabine avec cadre de sécurité, contrepoids/pare-chocs arrière moulé, protections de transmission latérales, protections inférieures, pneus standard, réservoir de carburant plein et opérateur de 79 kg (175 lb). Ces données ne sont plus valables si les pneus, le lest et les différents équipements sont modifiés.

** Capacité de fonctionnement nominale basée sur les équipements Deere uniquement.*

744 P-TIER

Même si des informations générales, des images et des descriptions sont fournies, certains textes et illustrations peuvent inclure des options ou des accessoires de produit qui ne sont PAS DISPONIBLES dans toutes les régions. De plus, dans certains pays, les produits et accessoires peuvent nécessiter des modifications ou des ajouts pour garantir la conformité avec les réglementations locales en vigueur.

Dimensions et caractéristiques avec fourches de scierie sur pivot	**CHARGEUSE DE GRUMES 744 P-TIER**
	EPA Final Tier 4 (FT4)/Phase V UE / EPA Tier 3/Phase IIIA UE
	Portée standard
Dimensions avec fourches de scierie	*Wicker avec longueur des fourchons de 1,68 m (66 in)*
Hauteur jusqu'en haut de la cabine	3,57 m (11 ft 9 in)
Hauteur du capot moteur	2,73 m (8 ft 11 in)
Garde au sol	458 mm (18 in)
Longueur de l'axe médian à l'essieu avant	1,70 m (5 ft 7 in)
Empattement	3,46 m (11 ft 4 in)
Longueur totale, fourches au sol	9,30 m (30 ft 6 in)
Hauteur jusqu'à l'axe d'articulation, relevage complet	4,27 m (14 ft 0 in)
Portée, relevage complet	2,35 m (7 ft 9 in)
Hauteur des fourches, relevage complet	3,28 m (10 ft 9 in)
Portée maximale, fourches de niveau	3,22 m (10 ft 7 in)
Hauteur des fourches, portée maximale	1,30 m (4 ft 3 in)
Portée, au niveau du sol	2,56 m (8 ft 5 in)
Profondeur sous le sol	112 mm (4,4 in)
Longueur des fourchons	1,68 m (66 in)
Poids du grappin	2 381 kg (5 250 lb)
Largeur hors tout du grappin	2,21 m (87 in) (7 ft 3 in)

	EPA FT4/ Phase V UE	*EPA Tier 3/ Phase IIIA UE*
	Portée standard	*Portée standard*
Caractéristiques avec fourches de scierie	*Wicker avec longueur des fourchons de 1,68 m (66 in)*	
Charge de basculement, droit, sans déformation des pneus	15 741 kg (34 703 lb)	15 741 kg (34 703 lb)
Charge de basculement, droit, avec déformation des pneus	14 973 kg (33 009 lb)	14 973 kg (33 010 lb)
Charge de basculement, braquage partiel à 37 °, sans déformation des pneus	13 823 kg (30 474 lb)	13 823 kg (30 474 lb)
Charge de basculement, braquage complet à 40 °, sans déformation des pneus	13 513 kg (29 791 lb)	13 513 kg (29 791 lb)
Charge de basculement, braquage complet à 40 °, avec déformation des pneus	12 474 kg (27 500 lb)	12 474 kg (27 500 lb)
Poids en fonctionnement	26 155 kg (57 662 lb)	26 155 kg (57 662 lb)

Les informations de fonctionnement du chargeur sont basées sur une machine avec un raccord identifié et un équipement de série, des moteurs JD9 PSS 6090 (EPA FT4/Phase V UE) et JD9 6090H (EPA Tier 3/Phase IIIA UE), une cabine ROPS, un pare-choc/contrepoids arrière, des protections latérales de transmission des protections inférieures, des pneus standard, le réservoir de carburant plein et un opérateur de 79 kg (175 lb). Ces données ne sont plus valables si les pneus, le lest et les différents équipements sont modifiés.

Dimensions et caractéristiques avec grappin à tuyaux sur pivot	**CHARGEUSE DE TUYAUX 744 P-TIER**
	EPA FT4/Phase V UE / EPA Tier 3/Phase IIIA UE
	Portée standard
Dimensions avec grappin à tuyaux	*Rockland avec longueur des fourchons de 0,09 m x 0,20 m x 2,44 m (3,5 in x 8,0 in x 96,0 in)*
Hauteur jusqu'en haut de la cabine	3,57 m (11 ft 9 in)
Hauteur du capot moteur	2,73 m (8 ft 11 in)
Garde au sol	458 mm (18 in)
Longueur de l'axe médian à l'essieu avant	1,70 m (5 ft 7 in)
Empattement	3,46 m (11 ft 4 in)
Longueur totale, fourches au sol	9,91 m (32 ft 6 in)
Hauteur jusqu'à l'axe d'articulation, relevage complet	4,27 m (14 ft 0 in)
Portée, relevage complet	3,34 m (11 ft 0 in)
Hauteur des fourches, relevage complet	3,64 m (11 ft 11 in)
Portée maximale, fourches de niveau	4,19 m (13 ft 9 in)
Hauteur des fourches, portée maximale	1,30 m (4 ft 3 in)
Portée, au niveau du sol	2,98 m (9 ft 9 in)
Profondeur sous le sol	470 mm (18,5 in)
Longueur des fourchons	2,44 m (96 in)
Poids du grappin	3 406 kg (7 510 lb)
Largeur hors tout du grappin	3,05 m (120 in) (10 ft 0 in)

	EPA FT4/Phase V UE	*EPA Tier 3/ Phase IIIA UE*
	Portée standard	*Portée standard*
Caractéristiques avec grappin à tuyaux	*Rockland avec longueur des fourchons de 0,09 m x 0,20 m x 2,44 m (3,5 in x 8,0 in x 96,0 in)*	
Charge de basculement, droit, sans déformation des pneus	12 513 kg (27 586 lb)	12 513 kg (27 586 lb)
Charge de basculement, droit, avec déformation des pneus	12 024 kg (26 508 lb)	12 024 kg (26 508 lb)
Charge de basculement, braquage partiel à 37 °, sans déformation des pneus	10 867 kg (23 957 lb)	10 868 kg (23 960 lb)
Charge de basculement, braquage complet à 40 °, sans déformation des pneus	10 601 kg (23 371 lb)	10 602 kg (23 373 lb)
Charge de basculement, braquage complet à 40 °, avec déformation des pneus	9 927 kg (21 885 lb)	9 927 kg (21 885 lb)
Poids en fonctionnement	27 180 kg (59 921 lb)	27 180 kg (59 922 lb)

Les informations de fonctionnement du chargeur sont basées sur une machine avec un raccord identifié et un équipement de série, des moteurs JD9 PSS 6090 (EPA FT4/Phase V UE) et JD9 6090H (EPA Tier 3/Phase IIIA UE), une cabine ROPS, un pare-choc/contrepoids arrière, des protections latérales de transmission des protections inférieures, des pneus standard, le réservoir de carburant plein et un opérateur de 79 kg (175 lb). Ces données ne sont plus valables si les pneus, le lest et les différents équipements sont modifiés.

Même si des informations générales, des images et des descriptions sont fournies, certains textes et illustrations peuvent inclure des options ou des accessoires de produit qui ne sont PAS DISPONIBLES dans toutes les régions. De plus, dans certains pays, les produits et accessoires peuvent nécessiter des modifications ou des ajouts pour garantir la conformité avec les réglementations locales en vigueur.

744 P-TIER

Ajustements des poids en fonctionnement et charges de basculement avec godets

744 P-TIER À PORTÉE STANDARD/HAUTE PORTÉE

EPA FT4/Phase V UE / EPA Tier 3/Phase IIIA UE

Les ajustements des poids en fonctionnement, des charges de basculement et des pneus sont basés sur une machine à portée standard avec godet sur pivot de 4,0 m³ (5,25 yd³) pour usage général avec bord d'attaque boulonné sans plaques d'usure, avec cabine ROPS, pare-chocs / contrepoids arrière moulé, protections de transmission latérales, protections inférieures, pneus standard, réservoir de carburant plein et opérateur de 79 kg (175 lb)*

Ajouter (+) ou déduire (–) des kg (lb) comme indiqué pour les chargeuses à jantes en 3 éléments	*Poids en fonctionnement*	*Charge de basculement, droit*	*Charge de basculement, braquage partiel à 37 °*	*Charge de basculement, braquage complet à 40 °*	*Largeur de voie*	*Largeur totale des pneus*	*Hauteur*
Michelin 26.5 R 25, 2 Star L-3	0 kg (0 lb)	0 kg (0 lb)	0 kg (0 lb)	0 kg (0 lb)	0 mm (0 in)	0 mm (0 in)	0 mm (0 in)
Titan 26.5 R 25, 1 Star L-3	0 kg (0 lb)	0 kg (0 lb)	0 kg (0 lb)	0 kg (0 lb)	0 mm (0 in)	–8 mm (–0,30 in)	+4 mm (+0,15 in)
Goodyear 26.5 R 25, 1 Star L-3	–56 kg (–123 lb)	–42 kg (–93 lb)	–37 kg (–82 lb)	–37 kg (–82 lb)	0 mm (0 in)	0 mm (0 in)	+4 mm (+0,15 in)
Firestone 26.5-25, 20-Ply L-3	–360 kg (–794 lb)	–268 kg (–591 lb)	–241 kg (–531 lb)	–236 kg (–520 lb)	0 mm (0 in)	–30 mm (–1,18 in)	+41 mm (+1,61 in)
Firestone 26,5-25, 20-Ply L-5§ (EPA Tier 3/Phase IIIA UE uniquement)	+312 kg (+688 lb)	+234 kg (+516 lb)	+210 kg (+463 lb)	+206 kg (+454 lb)	0 mm (0 in)	–20 mm (–0,8 in)	+64 mm (+2,51 in)
Michelin 775/65 R29, 1 Star L-3§	+726 kg (+1 601 lb)	+541 kg (+1 193 lb)	+486 kg (+1 071 lb)	+477 kg (+1 052 lb)	0 mm (0 in)	+104 mm (+4,09 in)	+23 mm (+0,91 in)
Bridgestone 775/65 R29, 1 Star L-3§	+876 kg (+1 931 lb)	+653 kg (+1 440 lb)	+586 kg (+1 292 lb)	+575 kg (+1 268 lb)	0 mm (0 in)	+99 mm (+3,90 in)	+14 mm (+0,55 in)
4,2 m³ (5,5 yd³) godet aux performances améliorées avec protections d'usure	+237 kg (+522 lb)	–461 kg (–1 016 lb)	–439 kg (–968 lb)	–435 kg (–959 lb)	0 mm (0 in)	0 mm (0 in)	0 mm (0 in)
4,5 m³ (5,85 yd³) godet aux performances améliorées avec protections d'usure	+274 kg (+604 lb)	–603 kg (–1 329 lb)	–570 kg (–1 257 lb)	–565 kg (–1 246 lb)	0 mm (0 in)	0 mm (0 in)	0 mm (0 in)
Flèche à haute portée	+540 kg (+1 190 lb)	–4 041 kg (–8 909 lb)	–3 646 kg (–8 038 lb)	–3 582 kg (–7 897 lb)	0 mm (0 in)	0 mm (0 in)	0 mm (0 in)

** Peut varier en fonction de la configuration, du poids ou de la pression des pneus de la machine.*

§ Requiert des butées d'essieu arrière à 8 °.

Guides de sélection de godets

MATÉRIAUX EN VRAC	kg/m³	lb/yd³
Copeaux, pulpe de bois	288	486
Scories (charbon, cendres, mâchefer)	673	1 134
Argile et gravier, sec	1 602	2 700
Argile, compacte, solide	1 746	2 943
Argile, sèche en morceaux, en vrac	1 009	1 701
Argile, excavation dans l'eau	1 282	2 160
Charbon, anthracite, concassé, en vrac	865	1 458
Charbon, bitumineux, modérément humide	801	1 350
Terre, terreau commun, sec	1 218	2 052
Terre, boue, compactée	1 843	3 105
Granit, concassé	1 538	2 592
Gypse	2 275	3 834

MATÉRIAUX EN VRAC	kg/m³	lb/yd³
Calcaire, grossier, tamisé	1 570	2 646
Calcaire, tailles mixtes	1 682	2 835
Calcaire, pulvérisé ou concassé	1 362	2 295
Sable humide	2 083	3 510
Sable sec	1 762	2 970
Sable, poches de vide, plein d'eau	2 083	3 510
Grès, extrait en carrière	1 314	2 214
Schiste, concassé	1 362	2 295
Scorie, granulés, de haut fourneau	1 955	3 294
Pierre ou gravier, calibre 37,5 à 87,5 mm (1,5 à 3,5 in)	1 442	2 430
Pierre ou gravier, calibre 18,75 mm (0,75 in)	1 602	2 700

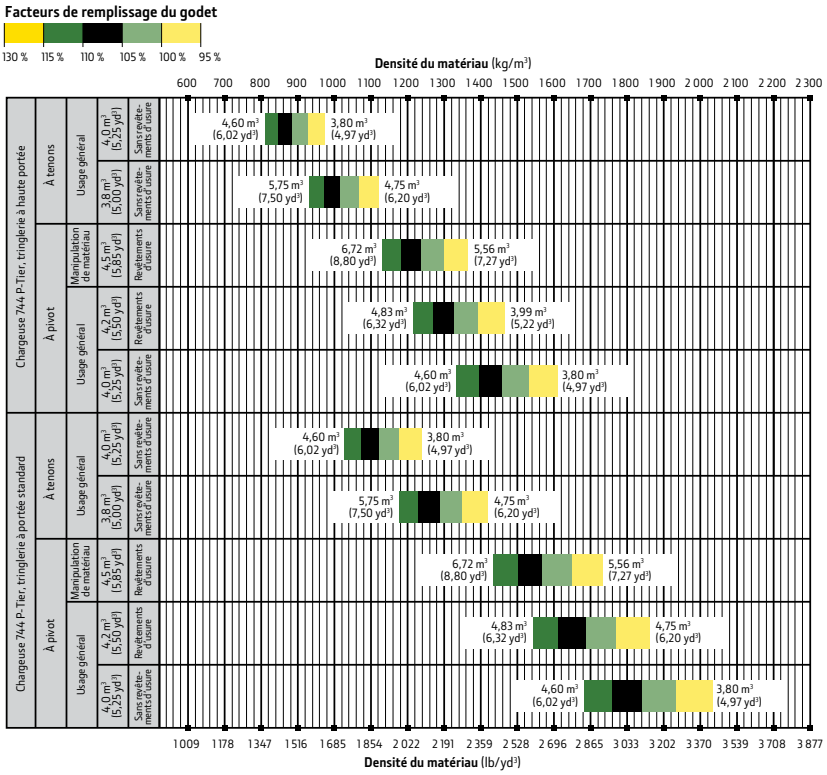

Équipements supplémentaires

Légende : ● De série ▲ En option ou spécial Contactez votre concessionnaire John Deere pour plus d'informations.

744 P	Moteur
●	Chemises humides
●	Arrêt et ralenti automatiques programmables
●	Réglage du ralenti sélectionné entre 900 et 1 250 tr/min
●	Protection contre le lancement excessif du démarreur
●	Minuterie de refroidissement automatique du moteur
●	Réduction de puissance automatique en cas de dépassement des températures des systèmes
●	Courroie d'entraînement multifonction pour tendeur automatique
●	Pompe électrique d'amorçage de carburant
●	Filtre à carburant à deux étages et séparateur d'eau
●	Filtre à huile vertical amovible 500 heures
●	Éclairage du compartiment moteur
●	Dispositif d'échappement noir avec garniture en nickel brossé
▲	Dispositif d'échappement chromé
▲	Aide au démarrage automatique à l'éther et chauffage du bloc-moteur (recommandés pour les démarrages à froid sous –12 °C [10 °F])
●	Préfiltre d'air moteur à effet centrifuge
▲	Verrou des gaz
	Groupe motopropulseur
●	Débrayage avec 4 réglages par l'opérateur : automatique, niveau du sol, pente douce ou pente raide
●	Rapport haut maximal programmable
●	Étalonnage d'embrayage enclenché sur le moniteur
●	Filtre de transmission vertical amovible 2 000 heures
●	Tube de remplissage de transmission avec jauge translucide
●	Orifice de diagnostic de transmission
●	Transmission à 5 rapports avec convertisseur de couple de verrouillage
●	Différentiel verrouillable avant
▲	Différentiel verrouillable arrière
●	Rétracteurs et régleurs de freins
▲	Blocage automatique du différentiel
●	Détection de température de l'huile des essieux
●	Contrôle de rotation des roues
▲	Fonction antipatinage
	Circuit de refroidissement Quad-Cool™
●	Radiateur renforcé résistant aux résidus et système de refroidissement pour températures ambiantes élevées

744 P	Circuit de refroidissement Quad-Cool *(suite)*
●	Accès bilatéral à tous les refroidisseurs
●	Isolé du compartiment moteur
●	Radiateur moteur
●	Refroidisseur d'huile moteur intégré
●	Refroidisseur d'huile hydraulique (huile-air)
●	Refroidisseur d'huile de transmission (huile-air)
●	Refroidisseur d'air de suralimentation (air-air)
●	Refroidisseur de carburant
●	Vase d'expansion avec éclairage sous le capot moteur
●	Capteur de perte de liquide de refroidissement
●	Antigel, –37 °C (–34 °F)
●	Ventilateur pivotant pour refroidissement sur demande
●	Protection de sécurité de ventilateur encastré
●	Entraînement du ventilateur à inversion automatique
●	Refroidisseurs d'essieux et de freins de service
	Circuit hydraulique
●	Commande électrohydraulique avec arrêts temporaires et paramètres réglables
●	Réglage en cabine du retour automatique du godet en position d'excavation
●	Réglage en cabine du limiteur de levage/retour en position de transport automatique
●	Réservoir avec jauge translucide et crépine de remplissage
●	Orifices de diagnostic hydraulique
●	Filtre intégré au réservoir 4 000 heures
●	2 fonctions — commandes du bout des doigts à 2 leviers
▲	2 fonctions — Manette
▲	2 fonctions — Manette avec marche avant/point mort/marche arrière (volant uniquement)
▲	3 fonctions — commandes du bout des doigts à 3 leviers
▲	3 fonctions — Manette avec rouleau pour 3e fonction intégré
▲	3 fonctions — Manette avec rouleau pour 3e fonction intégré et marche avant/point mort/marche arrière (volant uniquement)
▲	4 fonctions — Manette avec rouleaux pour 3e/4e fonctions intégrés
▲	4 fonctions — Manette avec rouleaux pour 3e/4e fonctions intégrés et marche avant/point mort/marche arrière (volant uniquement)

744 P	Circuit hydraulique *(suite)*
●	2 boutons multifonctions programmables
●	Réglages du débit hydraulique auxiliaire réglable et continu
●	Réglages des équipements programmables
●	Commande de conduite, automatique avec réglages de vitesse réglables via le moniteur
▲	Système de contrôle hydraulique pour axes de verrouillage d'attache rapide
▲	Fluide hydraulique pour températures froides Hydrau™ XR recommandé sous –25 °C (–13 °F)
	Circuits de direction
●	Direction par manette avec changement de vitesse, marche avant/point mort/marche arrière et avertisseur sonore
▲	Volant classique avec bouton de manœuvre
▲	Direction secondaire
	Systèmes électriques
●	Système de distribution électrique statique
●	Commutateur maître de déconnexion électrique verrouillable
●	Caches de sécurité pour borne de batterie
●	Capot de sécurité du démarrage de dérivation au niveau du démarreur
●	Accès à distance aux bornes de batteries dans le boîtier de batterie
●	Précâblé pour gyrophare/feu à éclats
▲	Support de gyrophare (simple ou double)
▲	Gyrophare à éclats à LED
●	Éclairages : phares principaux à LED avec protections (2)/phares de travail avant (4), arrière sur la cabine (2) et de calandre arrière (2)/clignotants avant et indicateurs de position à LED/feux de stop et feux arrière à LED
▲	Phares de travail, phares principaux et feux de gabarit à LED Premium
●	Éclairages d'accueil programmables
●	Avertisseur sonore, électrique
●	Avertisseur sonore de marche arrière
●	Moniteur LCD couleur de 178 mm (7 in) multifonction/multilingue incluant : Instruments numériques — Affichage analogique (température d'huile hydraulique, température du liquide de refroidissement moteur, température d'huile de transmission et pression d'huile moteur)/Affichage numérique (régime moteur, rapport de transmission/indicateur de direction, compteur horaire, niveau de carburant, niveau d'urée DEF (EPA Final Tier 4/Phase V UE uniquement), indicateur de vitesse, compteur kilométrique et consommation moyenne de carburant)

Même si des informations générales, des images et des descriptions sont fournies, certains textes et illustrations peuvent inclure des options ou des accessoires de produit qui ne sont PAS DISPONIBLES dans toutes les régions. De plus, dans certains pays, les produits et accessoires peuvent nécessiter des modifications ou des ajouts pour garantir la conformité avec les réglementations locales en vigueur.

La puissance nette du moteur correspond à une machine avec équipement standard : filtre à air, système d'échappement, alternateur et ventilateur de refroidissement. Les conditions de test sont conformes à la norme ISO 9249. Aucune réduction de puissance n'est requise jusqu'à une altitude de 3 050 m (10 000 ft). Les caractéristiques et la conception peuvent être modifiées sans préavis. Les caractéristiques sont conformes à toutes les normes ISO en vigueur, à l'exception de la capacité du godet. Sauf mention contraire, ces caractéristiques sont basées sur une unité avec tringlerie identifiée et équipement standard, cabine avec cadre de sécurité, pare-chocs/contrepoids arrière moulé, protections de transmission latérales, protections inférieures, pneus standard, réservoir plein et opérateur de 79 kg (175 lb).

Équipements supplémentaires *(suite)*

Légende : ● De série ▲ En option ou spécial Contactez votre concessionnaire John Deere pour plus d'informations.

744 P	Systèmes électriques *(suite)*
●	Compteur de cycles intégrés, avec 5 catégories
●	Témoins : options de série et sélectionnées / voyant jaune d'avertissement et stop rouge
●	Messages d'avertissement pour l'opérateur
●	Diagnostics intégrés : détails du code de diagnostic/valeurs de capteur/étalonnages/testeur de circuit individuel
▲	Kit anticorrosion des circuits électriques
▲	Équipement radio Premium AM/FM/météo (WB) avec Bluetooth®, port auxiliaire distant et port USB distant
▲	Convertisseur 24 vers 12 volts, 30 ampères, avec 3 prises d'alimentation en cabine
	Poste de conduite
●	Cabine insonorisée avec chauffage/climatisation (cadre de sécurité/structure de protection contre la chute d'objets Niveau 2, avec matériau isolant)
●	Régulation automatique de la température
●	Orifice de dégivrage arrière
●	Démarrage sans clé avec plusieurs codes de sécurité
●	Module d'interrupteurs scellé avec indicateurs de fonctions
●	Siège Premium avec dossier haut et large, rallonge d'appuie-tête, chauffage et ventilation, housse en cuir/tissu, inclinaison/extension panoramique, réglages d'amortisseur et suspension pneumatique renforcée réglable
●	Commandes hydrauliques et direction par manette intégrées au siège
●	Ceinture de sécurité haute visibilité, orange vif, 76 mm (3 in), avec rétracteur
▲	Ceinture de sécurité à 4 points
●	Surveillance de l'état des ceintures de sécurité avec JDLink™
▲	Gyrophare d'indicateur de ceinture de sécurité
●	Porte-gobelet et support pour bouteille Thermos avec sangle de retenue
●	Support pour boîte-repas/glacière avec fixations
●	Plafonnier à LED et lampe de lecture
●	Patère
●	Tapis de plancher en caoutchouc
▲	Colonne de direction à double inclinaison (volant uniquement)
●	Compartiment de rangement du livret d'entretien
●	Rétroviseurs extérieurs (2) et intérieurs (2)
▲	Rétroviseurs extérieurs chauffants avec miroir convexe réglables depuis la cabine
●	Accès au poste de conduite côté gauche

744 P	Poste de conduite *(suite)*
●	Plateformes de lavage des vitres avant avec points d'ancrage de système antichute testés jusqu'à 2 268 kg (5 000 lb)
●	Marchepied antidérapant et mains courantes ergonomiques
●	Pare-soleil avant à tirer vers le bas
▲	Pare-soleil arrière à tirer vers le bas
●	Poste CB compatible avec prise d'alimentation 12 volts, support et antenne inclus
●	Essuie-glaces intermittents et lave-glaces avant et arrière
▲	Préfiltre d'air de cabine électrique
●	Caméra de recul
▲	Système avancé de détection d'objets arrière (EPA FT4/Phase V UE uniquement)
▲	Système de vision avancé
▲	Système de détection d'objets arrière (EPA Tier 3/Phase IIIA UE uniquement)
●	Bascule de charge utile compatible
▲	SmartWeigh™ disponible + essai
▲	SmartWeigh
▲	SmartDetect™
▲	Extincteur
	Tringlerie de chargeuse
●	Tringlerie à barre en Z, chargeuse
▲	Tringlerie à barre en Z, chargeuse à haute portée
	Godets et équipements
▲	Gamme complète de godets sur pivot, de godets à tenons et de fourches John Deere
▲	Coupleur hydraulique John Deere acceptant les équipements JRB 420
▲	Protection antidéversement de godet à boulonner
▲*	Joints d'axe à bague (avec joints statiques) sur les godets aux performances améliorées en option
	Machine complète
●	Système de communication sans fil JDLink (disponible dans certains pays ; contactez votre concessionnaire pour plus d'informations)
▲	Système de lubrification automatique avec capteur de réservoir vide et diagnostics intégrés au système de diagnostic de la machine et aux alertes JDLink
●	Attaches avant et arrière
●	Pare-choc arrière moulé avec attelage arrière et axe de verrouillage
●	Barre de verrouillage de l'articulation
●	Barre de verrouillage de service du cadre de levage de la chargeuse
●	Articulation de direction, 40 ° de chaque côté, avec butées en caoutchouc sur châssis

744 P	Machine complète *(suite)*
●	Protection antivandalisme avec compartiments moteur verrouillables, stockage de contrepoids droit, boîtier de batterie et trappe de remplissage pour radiateur/carburant/transmission hydraulique
●	Mains courantes, plateformes et marchepieds à droite et à gauche
●	Marchepieds et mains courantes pour maintenance
●	Compartiment de rangement
●	Crépine de remplissage du réservoir de carburant
●	Protection renforcée du réservoir de carburant
●	Trappe de réservoir de carburant et de fluide d'échappement diesel DEF accessible au sol
●	Trappe de maintenance accessible au sol, du même côté
●	Trappes de vidange environnementale pour huiles moteur, de transmission, hydrauliques et liquide de refroidissement moteur
●	Orifices d'échantillonnage de fluide pour huiles moteur, de transmission, hydraulique et d'essieu, ainsi que pour le liquide de refroidissement moteur
●	Pneus 26.5R25 sur jantes 5 pièces
▲	Pneus 775/65R29 sur jantes 5 pièces
▲	Sans roues et pneus
▲	Sans roues et pneus avec butées d'essieu
▲	Pneus sans jantes
▲	Système de contrôle de la pression des pneus
▲	Châssis latéral de transmission et protections inférieures
▲	Système de remplissage rapide du réservoir (« Fast-fuel system »)
▲	Système de vidange rapide (huiles moteur, de transmission, hydraulique et liquide de refroidissement moteur)
●	Ailes, pleine longueur, avant
▲	Ailes, pleine longueur, avant et arrière
▲	Ailes, routières, pleine longueur, avant et arrière
●	Œillets de levage
▲	Supports de montage de cale de roue
▲	Support et éclairage de plaque d'immatriculation
▲	Manutention de grumes (portée standard uniquement)
▲	Manutention de tuyaux (portée standard uniquement)
▲	Protection spéciale pour applications de traitement des déchets et d'exploitation forestière

** Standard ou en option selon la détermination, option sans godet ; les bagues de godet font partie de l'équipement standard.*

Même si des informations générales, des images et des descriptions sont fournies, certains textes et illustrations peuvent inclure des options ou des accessoires de produit qui ne sont PAS DISPONIBLES dans toutes les régions. De plus, dans certains pays, les produits et accessoires peuvent nécessiter des modifications ou des ajouts pour garantir la conformité avec les réglementations locales en vigueur.

La puissance nette du moteur correspond à une machine avec équipement standard : filtre à air, système d'échappement, alternateur et ventilateur de refroidissement. Les conditions de test sont conformes à la norme ISO 9249. Aucune réduction de puissance n'est requise jusqu'à une altitude de 3 050 m (10 000 ft). Les caractéristiques et la conception peuvent être modifiées sans préavis. Les caractéristiques sont conformes à toutes les normes ISO en vigueur, à l'exception de la capacité du godet. Sauf mention contraire, ces caractéristiques sont basées sur une unité avec tringlerie identifiée et équipement standard, cabine avec cadre de sécurité, pare-chocs/contrepoids arrière moulé, protections de transmission latérales, protections inférieures, pneus standard, réservoir plein et opérateur de 79 kg (175 lb).

MW744PAUFR (24-09)

JOHN DEERE